helo
GENUINE SAUNA & STEAM

Руководство по установке и эксплуатации **WE 14**

Кожух контактора WE 14 (2005-14)

Центр управления T2 (1601 - 28)

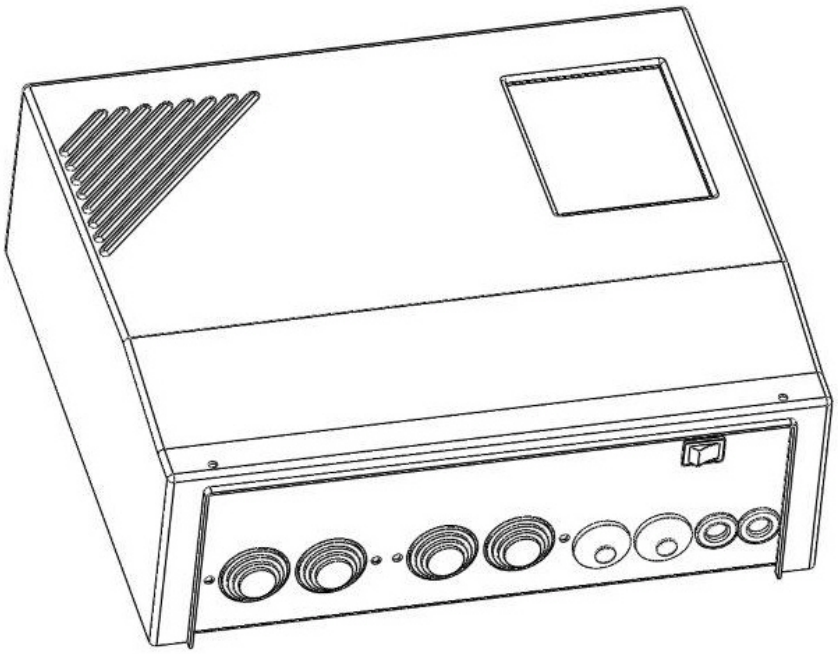

Содержание страница

1. Безопасные расстояния для нагревателей сауны 1105-xx (SKLE / Laava) 3
2. Безопасные расстояния для нагревателей сауны 1101-xx (SKLA / Magma) 4
3. Безопасные расстояния для нагревателей сауны 1106-xx (SKLF / Octa) 5
4. Кабели и предохранители 1105-xx (SKLE / Laava) 6
5. Кабели и предохранители 1101-xx (SKLA / Magma) 6
6. Кабели и предохранители 1106-xx (SKLF / Octa) 6
7. Использование коробки Контактор 7
8. Размещение соединительной коробки для подключения кабеля в помещении сауны 7
9. Дверной выключатель 8
10. Схема подключения 9
11. Принципиальная схема 10
12. Принцип подключения 11
13. Внутренние соединения нагревателей для сауны 12
14. Директива об ограничении использования потенциально опасных веществ в электрическом и электронном оборудовании (ROHS) 14

Рисунки

Рис. 1 Безопасные расстояния 1105-xx (SKLE / Laava) 3
Рис. 2 Безопасные расстояния 1101-xx (SKLA / Magma) 4
Рис. 3 Безопасные расстояния 1106-xx (SKLF / Octa) 5
Рис. 4. Размещение соединительной коробки в помещении сауны 7
Рис. 5 Установка и подключение дверного выключателя 8
Рис. 6 Схема подключения 9
Рис. 7 Принципиальная схема соединений 10
Рис. 8 Принципиальная схема соединений 11
Рис. 9 Схемы внутренних подключений нагревателей для сауны (SKLE / Laava) 12
Рис. 10 Схемы внутренних подключений нагревателей для сауны (SKLA / Magma) 13
Рис. 11 Схемы внутренних подключений нагревателей для сауны (SKLF / Octa) 13

Таблицы

Таблица 1. Безопасные расстояния нагревателей сауны 1105-xx (SKLE / Laava) 3
Таблица 2. Безопасные расстояния нагревателей сауны 1101-xx (SKLA / Magma) 4
Таблица 3. Безопасные расстояния нагревателей сауны 1106-xx (SKLF / Octa) 5
Таблица 4. Кабели и предохранители нагревателей сауны 1105-xx (SKLE / Laava) 6
Таблица 5. Кабели и предохранители нагревателей сауны 1101-xx (SKLA / Magma) 6
Таблица 6. Кабели и предохранители нагревателей сауны 1106-xx (SKLF / Octa) 6

1. Безопасные расстояния для нагревателей сауны 1105-xx (SKLE / Laava)

Мощность кВт	Cayha Объем мин. m^3	Макс. m^3	минимум Высота H mm	МИНИМАЛЬНЫЕ РАССТОЯНИЯ от электрокаменки до боковой стены A mm	Спереди D mm	до потолка F mm	Задняя стенка C mm	Количество камней прибл. кг
9,0	8	13	1900	80	80	1200	110	60
10,5	9	15	1900	80	80	1200	110	60
12,0	10	18	2100	120	120	1400	120	60
15,0	14	24	2100	120	120	1400	120	60

Таблица 1. Безопасные расстояния

Габаритные размеры (мм)

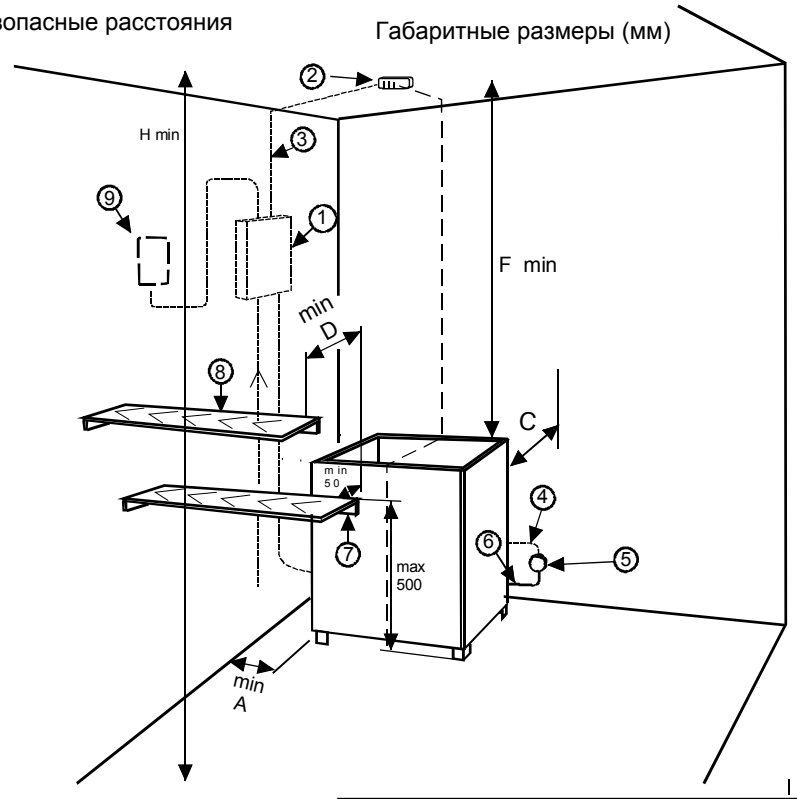

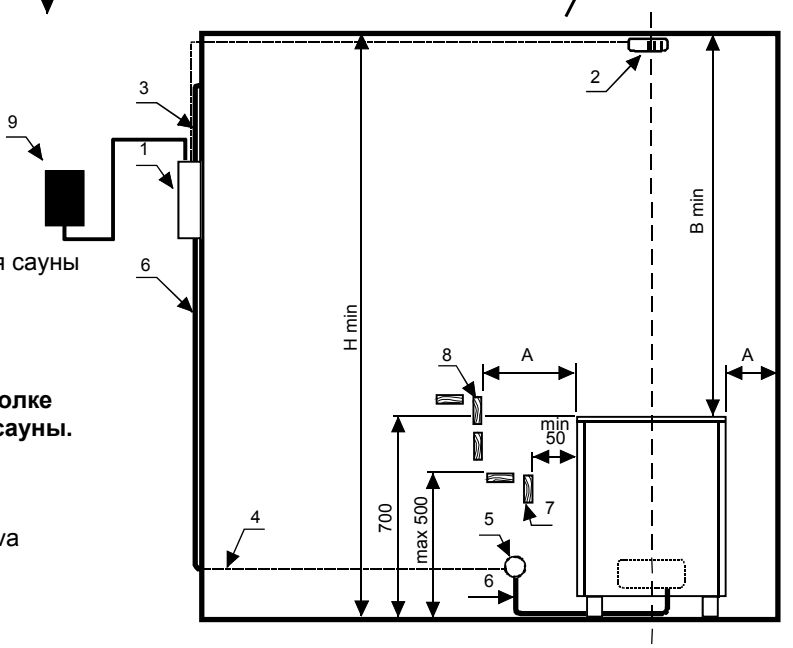

1. Кожух контактора WE 14
2. Датчик OLET 28
3. Термостойкий кабель для датчика
4. Кабели питания нагревателя для сауны
5. Соединительная коробка
6. Соединительный кабель нагревателя для сауны
7. Нижняя полка или ограждение
8. Верхняя полка или ограждение
9. Центр управления T2

ПРИМЕЧАНИЕ! Датчик установлен на потолке непосредственно над нагревателем для сауны.

Рис. 1 Безопасные расстояния SKLE / Laava

2. Безопасные расстояния для нагревателей сауны 1101-xx (SKLA / Magma)

Мощность кВт	Cayha Объем мин. m^3	Макс. m^3	минимум Высота H mm	МИНИМАЛЬНЫЕ РАССТОЯНИЯ от электрокаменки до боковой стены A mm	Спереди D mm	до потолка F mm	Задняя стенка C mm	Количество камней прибл. кг
18	18	30	2100	140	160	1400	160	120
21	24	36	2100	140	160	1400	160	120
26	30	46	2200	140	160	1500	160	120

Таблица 2. Безопасные расстояния

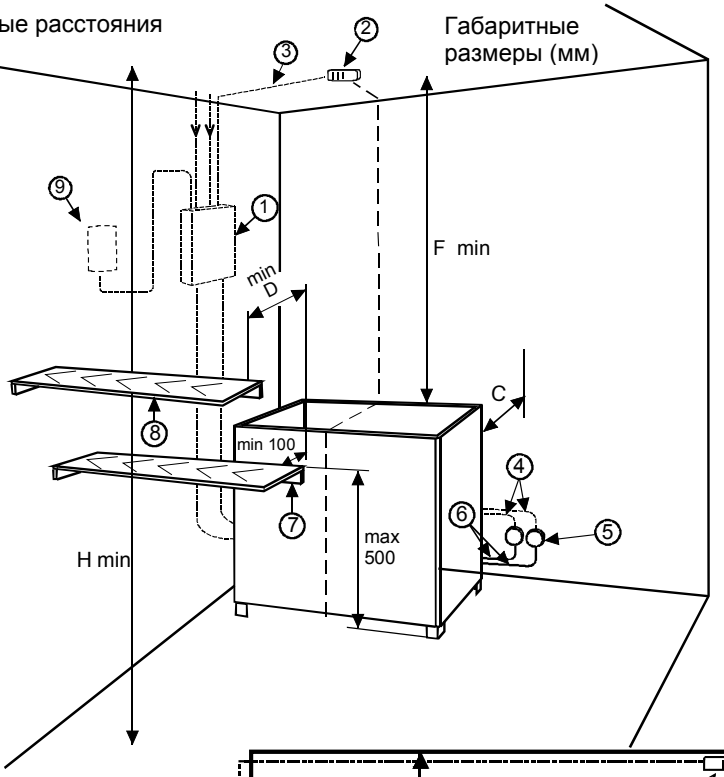

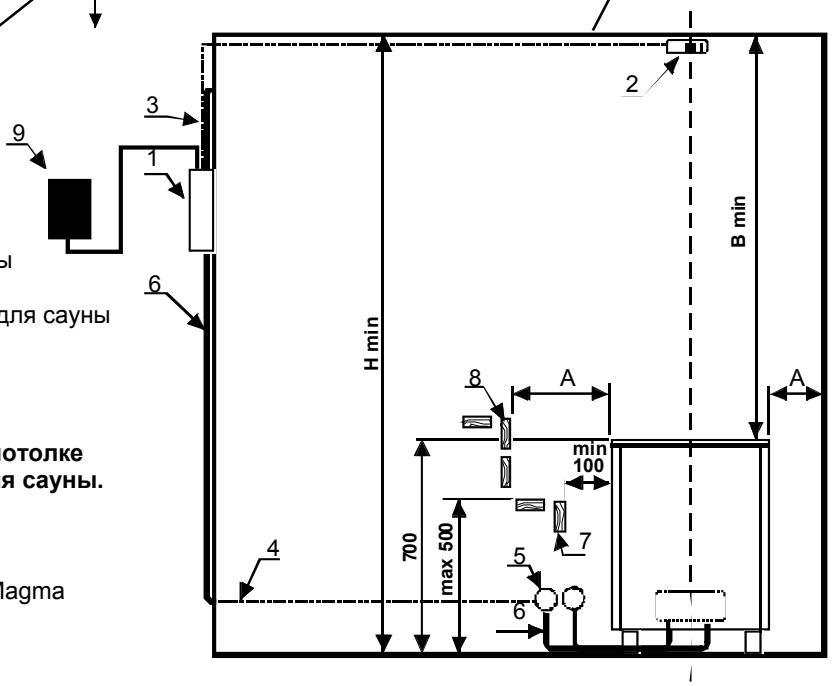

1. Кожух контактора WE 14
2. Датчик OLET 28
3. Термостойкий кабель для датчика
4. Кабели питания нагревателя для сауны
5. Соединительная коробка
6. Соединительный кабель нагревателя для сауны
7. Нижняя полка или ограждение
8. Верхняя полка или ограждение
9. Центр управления T2

ПРИМЕЧАНИЕ! Датчик установлен на потолке непосредственно над нагревателем для сауны.

Рис. 2 Безопасные расстояния SKLA / Magma

3. Безопасные расстояния для нагревателей сауны 1106-xx (SKLF / Octa)

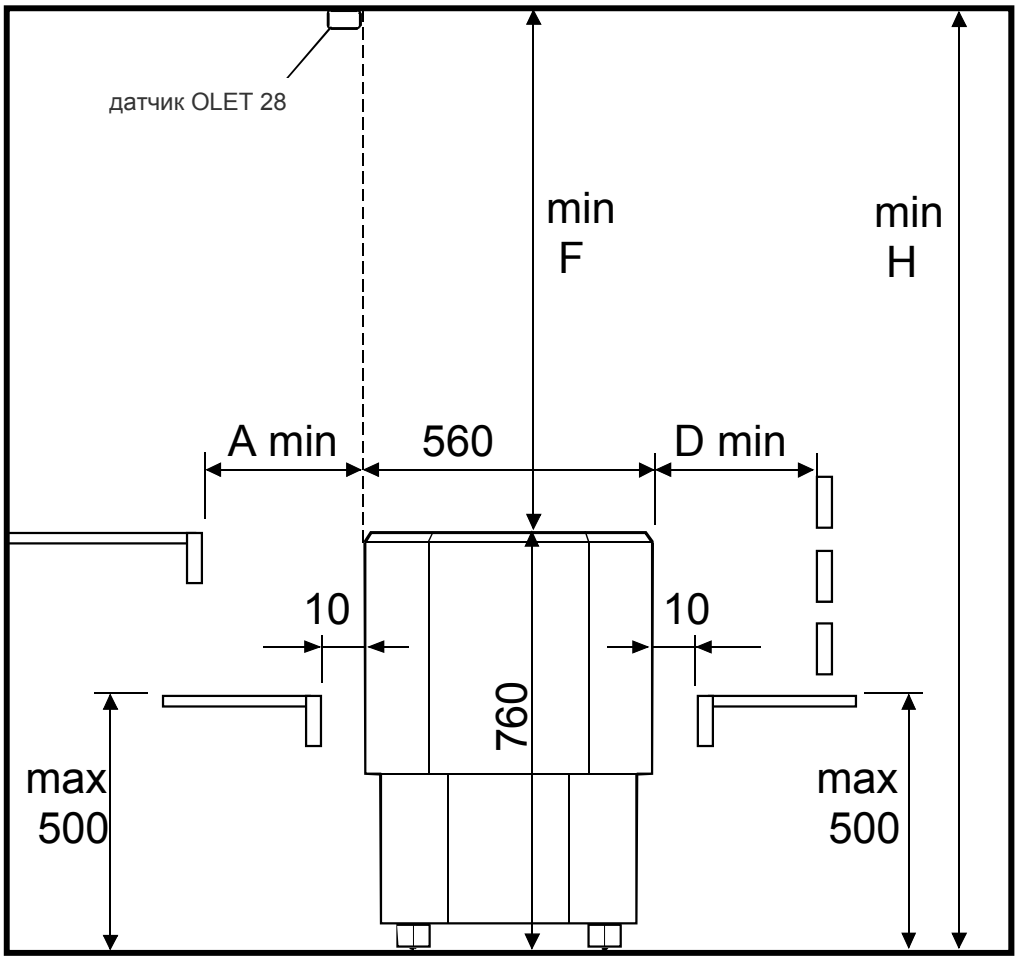

Рис. 3 Безопасные расстояния 1106-xx SKLF / Octa

Мощность	Сауна		Минимальные расстояния для элетрокаменок			Количество камней
кВт	Объем m^3	Высота, мин **H** mm	с боков **A** mm	спереди **D** mm	До потолка **F** mm	прибл. кг.
9,0	8-13	1900	25	25	1150	60
10,5	9-15	1900	25	25	1150	60
12,0	10-18	2100	65	65	1350	60
15,0	14-24	2100	65	65	1350	60

Таблица 3 Безопасные расстояния 1106-xx (SKLF / Octa)

4. Кабели и предохранители нагревателей сауны 1105-xx (SKLE / Laava)

Модель	Мощность кВт	Кабель для подключения H07RN-F/ 60245 IEC 66 mm^2 400 – 415V 3N~ Одна группа мощности	Предохранитель, A	Кабель для подключения H07RN-F/ 60245 IEC 66 mm^2 230V 3~ Две группы мощности	Предохранитель, A
1105 - 901	9,0	5 x 2,5	3 x 16	2 x (4 x 2,5)	2 x (3 x 16)
1105 -1051	10,5	5 x 2,5	3 x 16	2 x (4 x 2,5)	2 x (3 x 16)
1105 -1201	12,0	5 x 6	3 x 25	2 x (4 x 2,5)	2 x (3 x 16)
1105 -1501	15,0	5 x 6	3 x 25	2 x (4 x 6)	2 x (3 x 25)

Таблица 4. Кабели и предохранители нагревателей сауны 1105-xx (SKLE / Laava)

5. Кабели и предохранители нагревателей сауны 1101-xx (SKLA / Magma)

Модель	Мощность кВт	Кабель для подключения H07RN-F/ 60245 IEC 66 mm^2 400 – 415V 3N~ Две группы мощности	Предохранитель, A	Кабель для подключения H07RN-F/ 60245 IEC 66 mm^2 230V 3~ Две группы мощности	Предохранитель, A
1101 -181	18 (9 + 9)	2 x (5 x 2,5)	2 x (3 x 16)	2 x (4 x 6)	2 x (3 x 25)
1101 -210	21 (9 + 12)	5 x 2,5 5 x 6	3 x 16 3 x 25	4 x 6 4 x 10	3 x 25 3 x 35
1101 -260	26 (13+13)	2 x (5 x 6)	2 x (3 x 25)	------	------

Таблица 5. Кабели и предохранители нагревателей сауны 1101-xx (SKLA / Magma)

6. Кабели и предохранители нагревателей сауны 1106 – XX (SKLF / Octa)

Модель	Мощность kW	Кабель для подключения H07RN-F/ 60245 IEC 66 mm^2 400V – 415V 3N~ Одна группа мощности	Предохранитель A		
1106 – 901	9,0	5 x 2,5	3 x 16		
1106 – 1050	10,5	5 x 2,5	3 x 16		
1106 – 1201	12,0	5 x 6	3 x 25		
1106 – 1501	15,0	5 x 6	3 x 25		

Таблица 6. Кабели и предохранители нагревателей сауны 1106-xx (SKLF / Octa)

7. Использование коробки Контактор

Кожух контактора 2005-14 (WE 14) может использоваться вместе со следующими нагревателями для сауны:

- SKLE - …. 1105 - …. 9–15 кВт 230 В, 3 фазы / 400–415 В, 3 фазы с нейтралью
- SKLA - …. 1101 - …. 18–21 кВт 230 В, 3 фазы, 18–26 кВт 400–415 В, 3 фазы с нейтралью
- SKLF - …. 1106 - …. 9–15 кВт 400–415 В, 3 фазы с нейтралью

Центром управления для кожуха контактора WE 14 является панель 1601-28 (T2).
Более подробные инструкции приведены в T2 руководстве по эксплуатации панели управления.

Кожух контактора предназначен для установки вне помещения сауны. Прокладка кабеля должна осуществляться стационарно. Соединительная коробка должна быть полустационарно установлена на нагревателе в помещении сауны.

Несоблюдение приведенных в инструкциях по монтажу минимальных зазоров может привести к возникновению пожара.

Перед включением нагревателя необходимо проверить помещение сауны.

8. Установка соединительной коробки для питающих кабелей внутри сауны

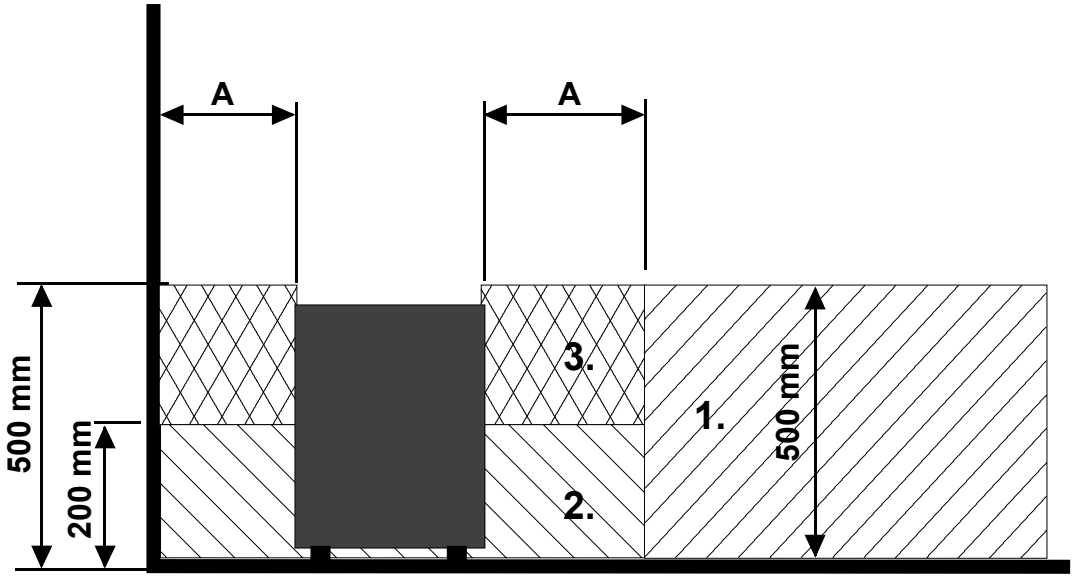

Рисунок 4 Месторасположение соединительной коробки

A = Минимальное безопасное расстояние, см. таблицу 1 или 2

1. Рекомендуемое расположение соединительной коробки

2. Силуминовая коробка рекомендуется для этой зоны.

3. Следует избегать расположения в этой зоне. Всегда используйте силуминовые коробки.

Во всех остальных зонах используйте термостойкие коробки (T 125 °C) и термостойкие кабели (T 170 °C). Необходимо обеспечить доступ к соединительной коробке. При установке соединительной коробки в зонах 2 или 3 придерживайтесь рекомендаций местного поставщика электроэнергии.

9. Дверной выключатель

Дверным выключателем называется выключатель на двери сауны. Данный выключатель соответствует новым правилам. Для работы системы необходимо проверить помещение сауны и закрыть дверь. Для возможности использования оборудования в автоматическом режиме необходимо ввести подтверждение на панели управления. Если дверь открыта до запуска обогрева, использование в автоматическом (дистанционном) режиме отключается. Для начала автоматического обогрева помещения сауны дверь должна быть закрыта, а на панель управления должно быть введено новое подтверждение.

Инструкции по установке и подключению дверного выключателя

Допускается использование только утвержденной производителем комбинации дверного выключателя.
Дверной выключатель устанавливается вне помещения сауны на верхней кромке двери на расстоянии не менее 300 мм от внутреннеего угла. Выключающая часть устанавливается на дверной раме, а магнит устанавливается на двери. Расстояние между выключателем и магнитом — 18 мм.

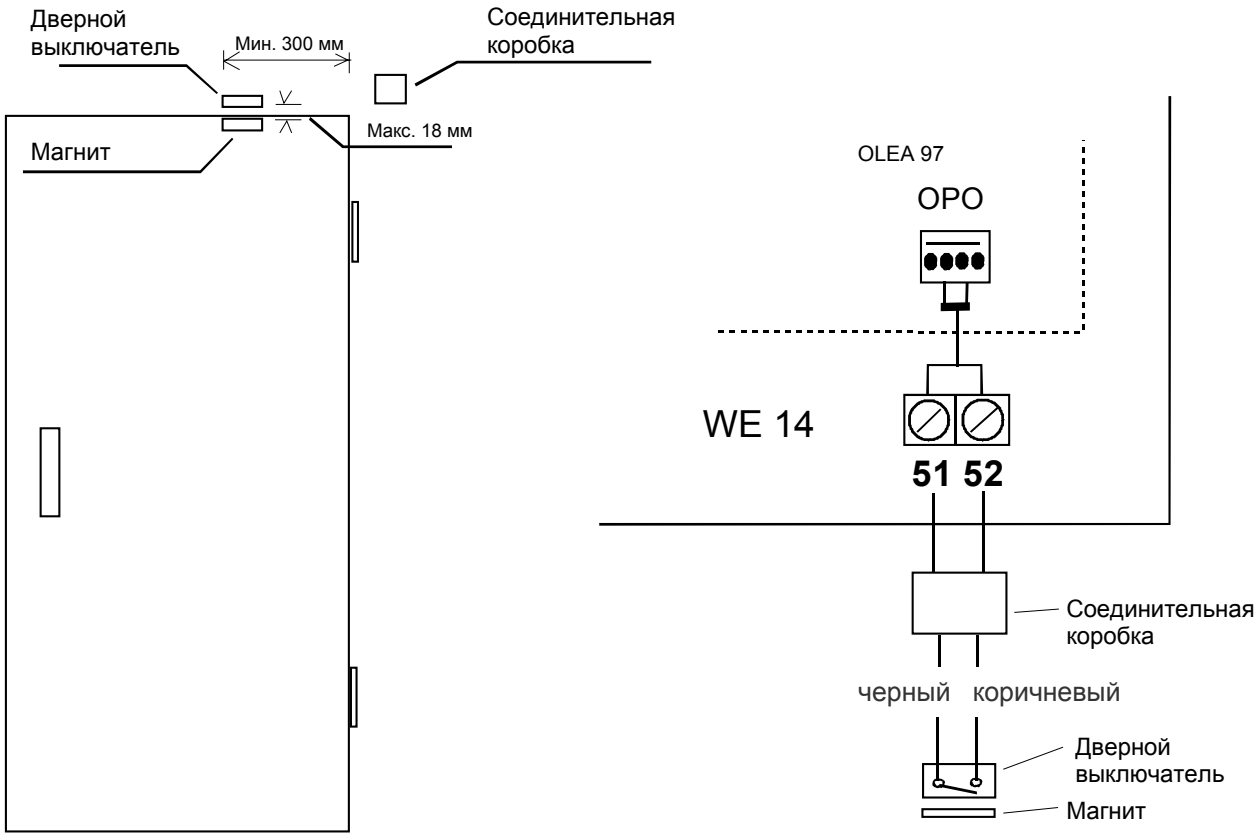

Рис. 5 Установка и подключение дверного выключателя

10. Схема подключения

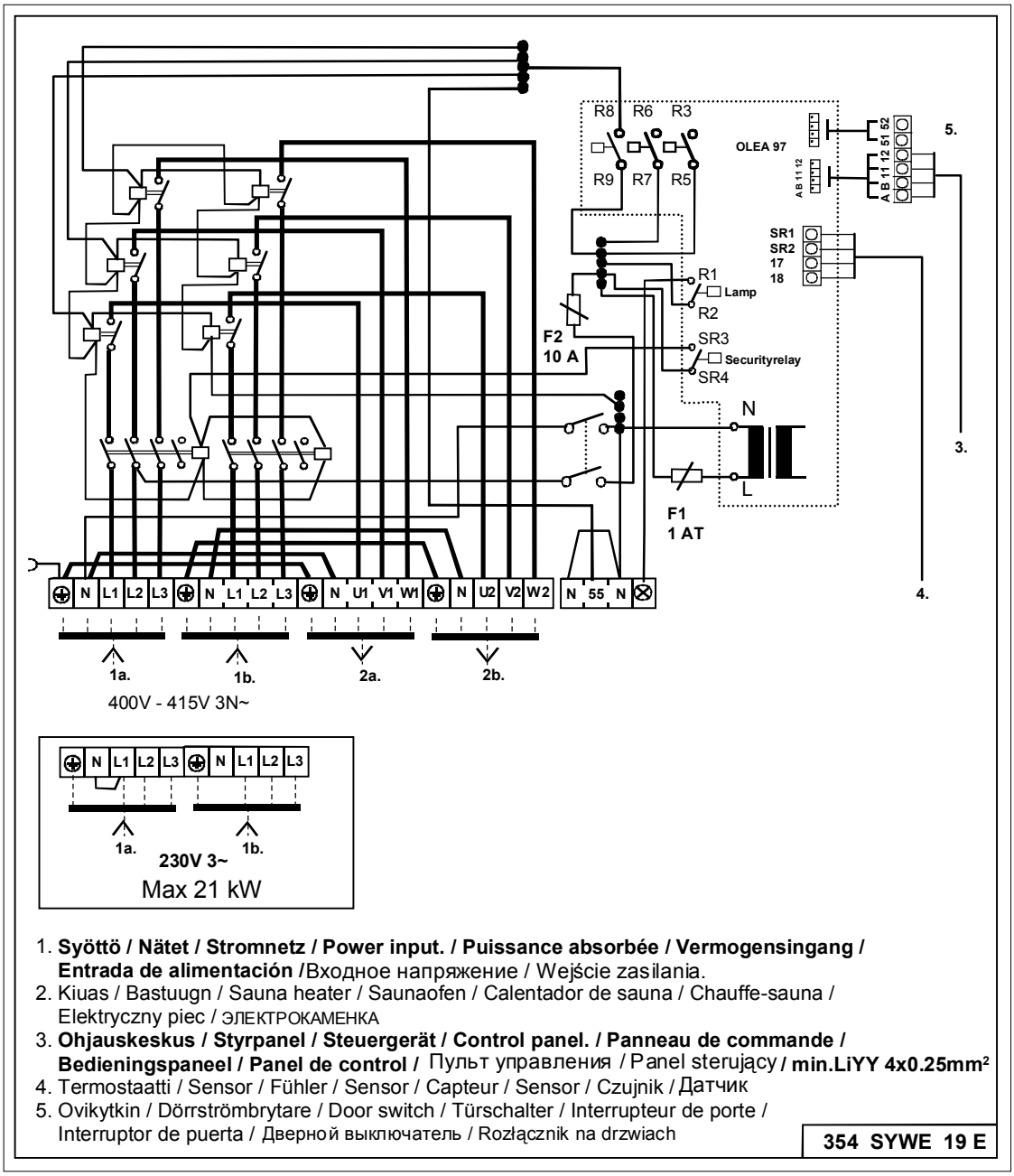

1. **Syöttö / Nätet / Stromnetz / Power input. / Puissance absorbée / Vermogensingang / Entrada de alimentación /**Входное напряжение / Wejście zasilania.
2. Kiuas / Bastuugn / Sauna heater / Saunaofen / Calentador de sauna / Chauffe-sauna / Elektryczny piec / ЭЛЕКТРОКАМЕНКА
3. **Ohjauskeskus / Styrpanel / Steuergerät / Control panel. / Panneau de commande / Bedieningspaneel / Panel de control /** Пульт управления / Panel sterujący **/ min.LiYY 4x0.25mm²**
4. Termostaatti / Sensor / Fühler / Sensor / Capteur / Sensor / Czujnik / Датчик
5. Ovikytkin / Dörrströmbrytare / Door switch / Türschalter / Interrupteur de porte / Interruptor de puerta / Дверной выключатель / Rozłącznik na drzwiach

354 SYWE 19 E

Bild 6. Схема подключения

11. Принципиальная схема

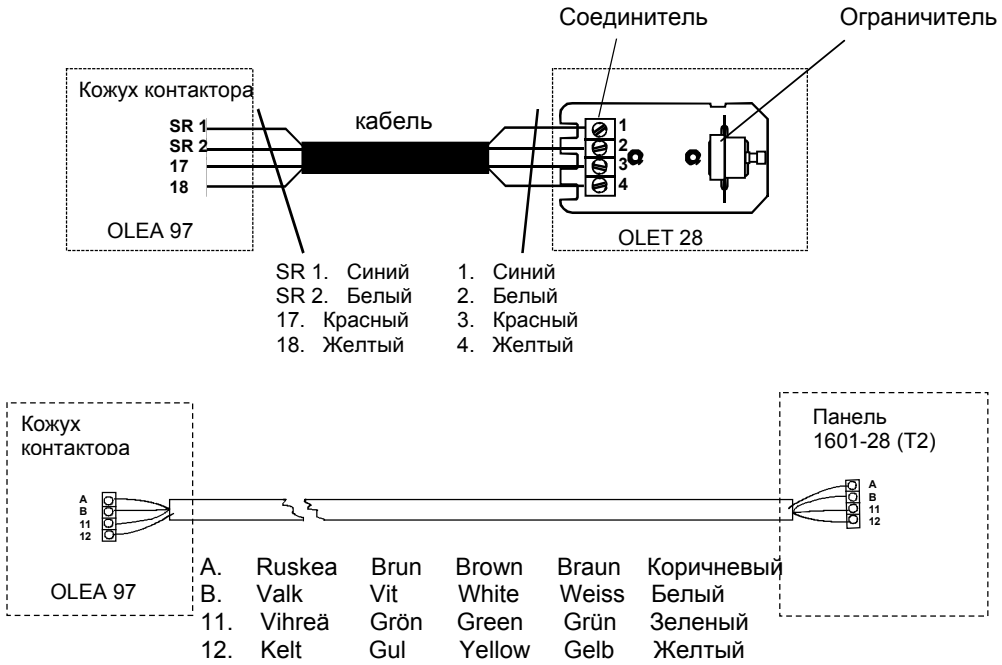

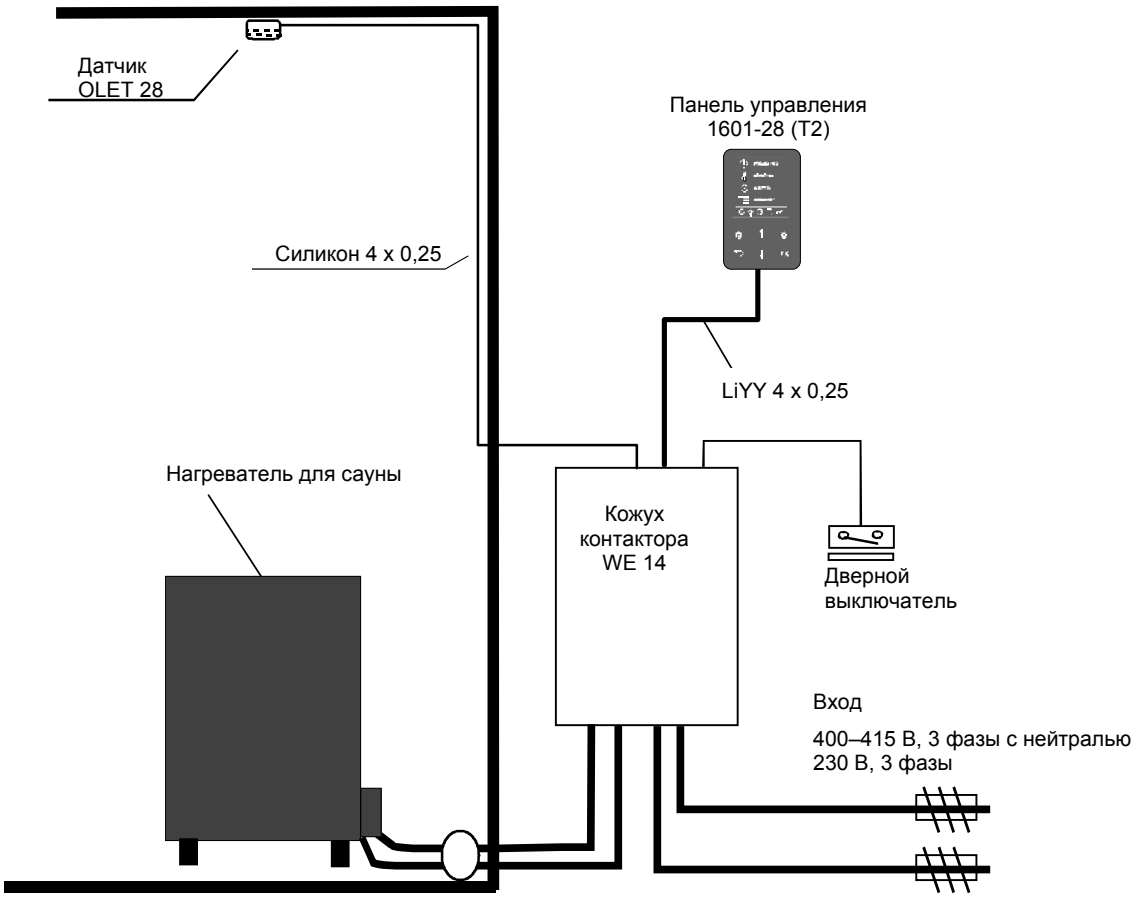

Рис. 7 Принципиальная схема соединений

12. Принцип подключения

400–415 В, 3 фазы с нейтралью 2 группы мощности

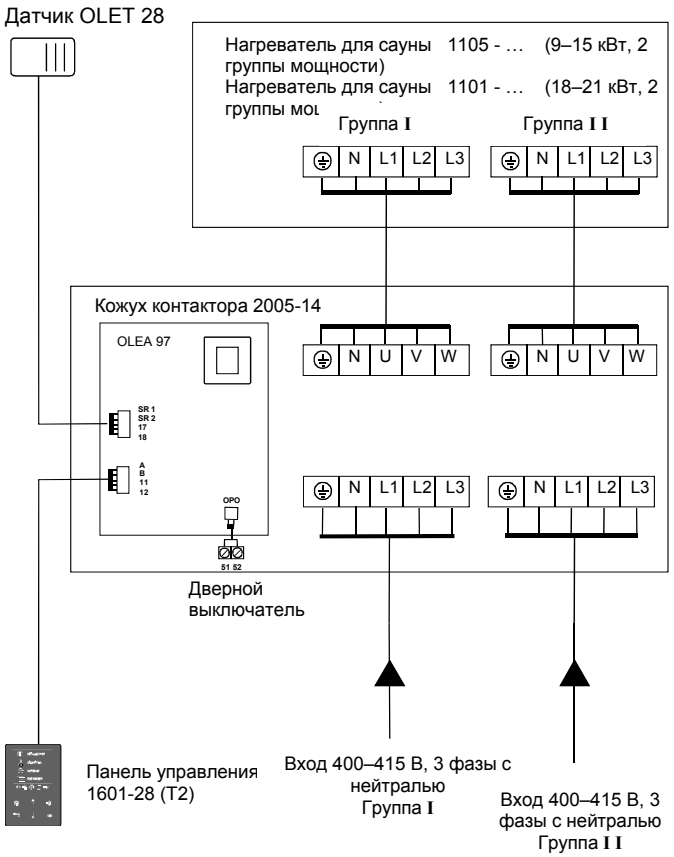

230 В, 3 фазы 2 группы мощности

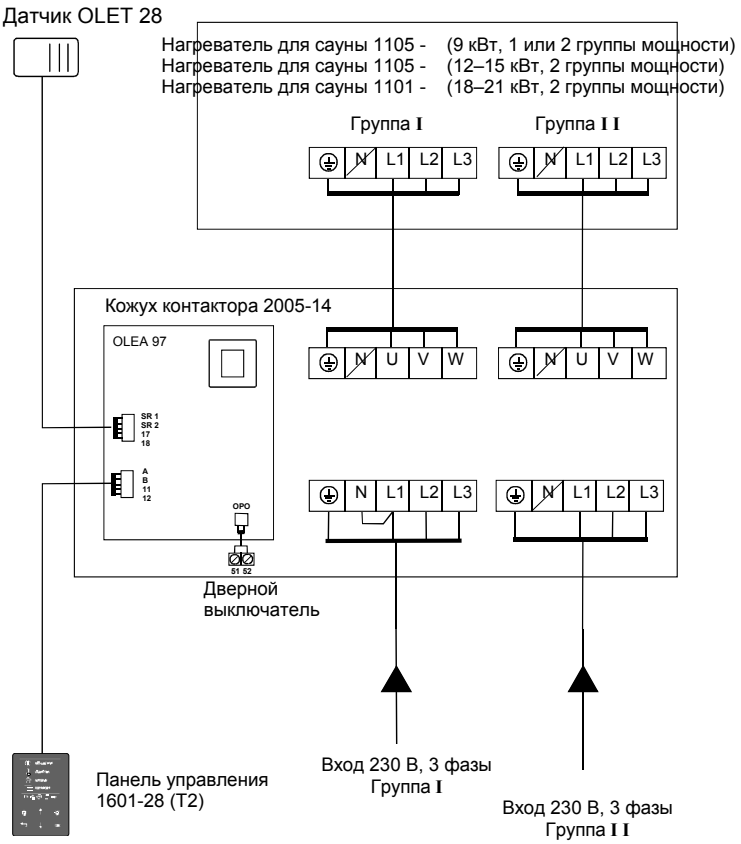

400–415 В, 3 фазы с нейтралью 1 группа мощности

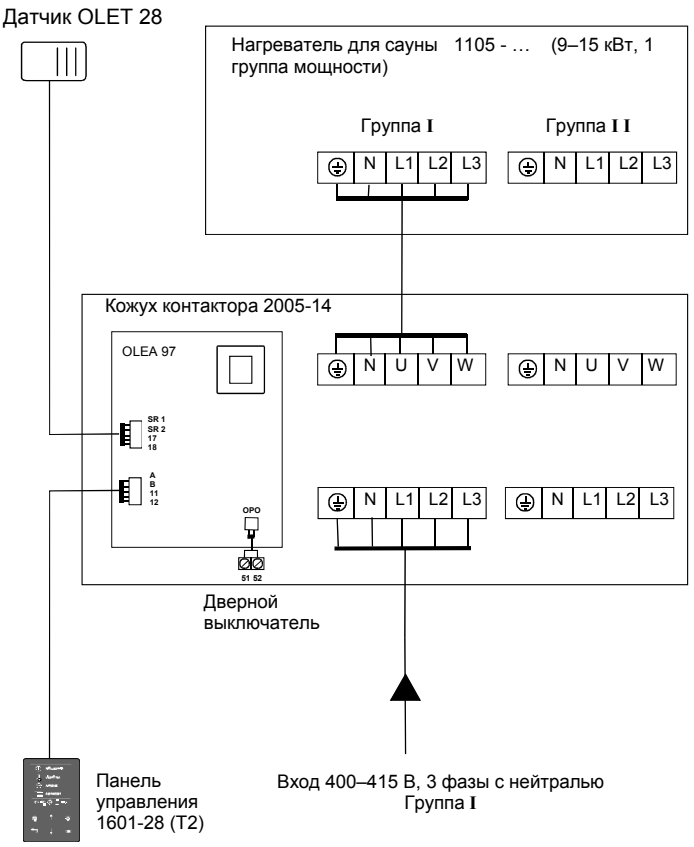

Рис. 8 Принципиальная схема соединений

13. Внутренние соединения нагревателей для сауны

Teho, Effekt Input, Potencia Leistung, Moc Võimsus,Wejscie Puissance власть kW	Lämpövastukset, Värmeelement, Tennid, Heating elements, Heizeelement, Resistores Térmicos, Éléments chauffants, Elementy grzewcze, ТЭНы, SEPC 12 1500W	SEPC 11 2000W	SEPC 10 2500W
9,0	1,2,3,4,5,6		
10,5	1, 3, 5	2, 4, 6	
12,0		1,2,3,4,5,6	
15,0			1,2,3,4,5,6

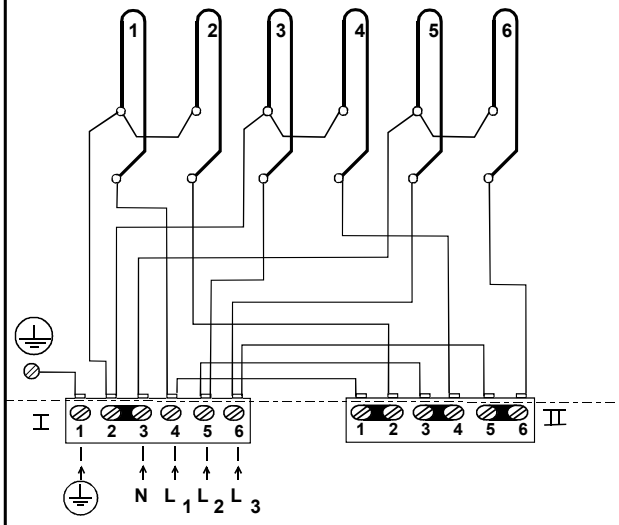

400V 3N~, 415V 3N~

Yksi tehoryhmä, En effekt grupp, Одна группа мощности
One effektgroup, Ein Stufe
Üks võimsusrühm, Groupe d'effets
Grupo de un efecto, Jedna grupa zasilania

354 SKLE 17 K

Teho, Effekt Input, Potencia Leistung, Moc Võimsus,Wejscie Puissance, власть kW	Lämpövastukset, Värmeelement, Tennid, Heating elements, Heizeelement, Resistores Térmicos, Éléments chauffants, Elementy grzewcze, ТЭНы, SEPC 12 1500W	SEPC 11 2000W	SEPC 10 2500W
9,0	1,2,3,4,5,6		
10,5	1, 3, 5	2, 4, 6	
12,0		1,2,3,4,5,6	
15,0			1,2,3,4,5,6

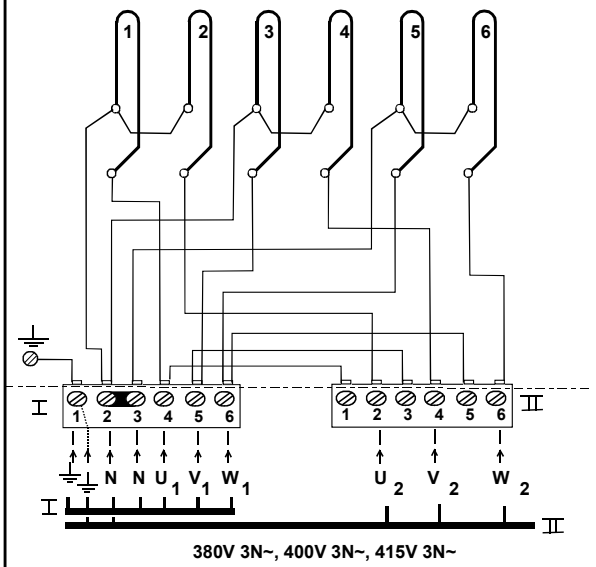

380V 3N~, 400V 3N~, 415V 3N~

Kaksi tehoryhmää, Две группы мощности
Två effekt grupper, Deux groupes de puissance
Two effektgroups, Dwie grupy zasilania
Zwei Stufen, Dos grupos de potencia

354 SKLE 17-1 D

Teho, Effekt Input, Potencia Leistung, Moc Võimsus, Wejscie, Puissance, власть kW	Ryhmäteho Gruppeffekt Group of power Groupe de puissance Gruppe der leistung Grupo de potencia Grupowe zasilanie Группа власти I kW	II kW	Lämpövastukset, Värmeelement, Tennid, Heating elements, Heizeelement, Resistores Térmicos, Éléments chauffants, Elementy grzewcze, ТЭНы, 230V SEPC 12 1,5 kW	SEPC 11 2,0 kW	SEPC 10 2,5 kW
9,0	4,5	4,5	1 - 6		
10,5	4,5	6,0	1, 3, 5	2, 4, 6	
12,0	6,0	6,0		1 - 6	
15,0	7,5	7,5			1 - 6

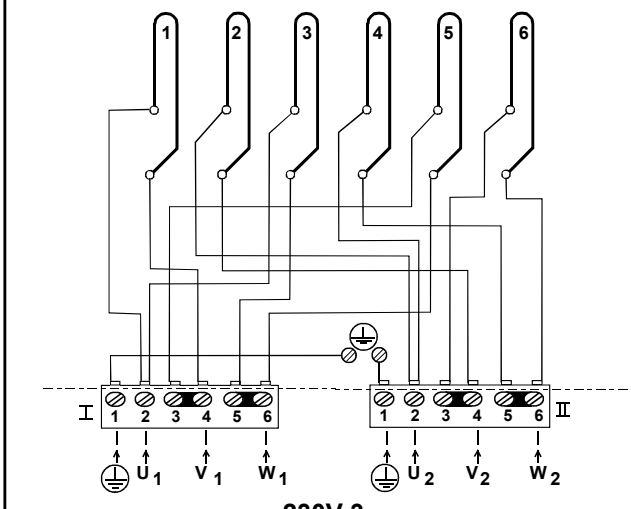

230V 3~

354 SKLE 4 D

Рис. 9 Внутренние соединения нагревателей для сауны SKLE / Laava

Kiuas / Ugn / Heater / Ofen / Keris / Chauffe-sauna / Calentador / Piec do sauny ЭЛЕКТРОКАМЕНКИ	Teho / Effekt / Input / Leistung / Võimsus / Puissance / Entrada / Moc власть	Ryhmäteho / Gruppeffekt / Group of power / Gruppe der leistung / Rühmavõimsus / Groupe der puissance / Grupo de potencia / Grupowe zasilanie Группа власти		Lämpövastukset / Värmeelement / Heating elements / Heizelemente / Tennid, Elementy grzewcze / Éléments chauffants / Resistencias, ТЭНы,		
		I	II	SEPC 12	SEPC 11	SEPC 10
	kW	kW	kW	1,5kW	2,0kW	2,5kW
1101-181	18,0	9,0	9,0	1,—12		
1101-210	21,0	9,0	12,0	1,3,5,7,9,11	2,4,6,8,10,12	
1101-260	26,0 x/	13,0	13,0		3,4,5,6,7,8,9,10	1,2,11,12

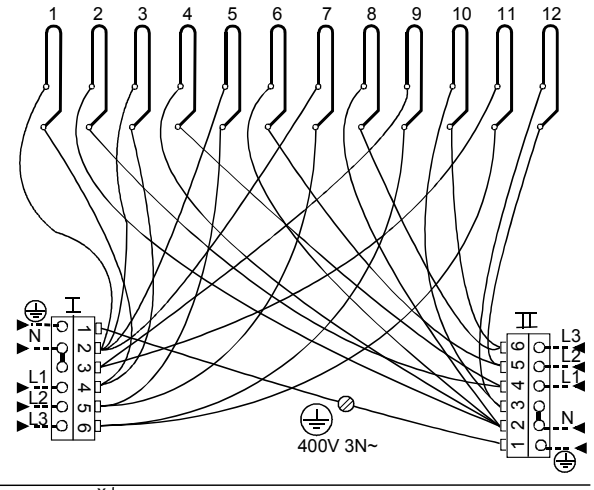

x/ Epäsymmetrinen kuorma / Osymmetrisk last / Unbalanced load / Unsymmetrische Belastung / Ebasümmeetriline koormus / Asymetryczne obciążenie / Асимметричная нагрузка / Charge non équilibrée / Carga desequilibrada

I	II
L1 -4,5kW	L1 -4,5kW
L2 -4,0kW	L2 -4,5kW
L3 -4,5kW	L3 -4,0kW

354 SKLA 81 J

Kiuas / Ugn / Heater / Ofen / Keris / Chauffe-sauna / Calentador / Piec do sauny ЭЛЕКТРОКАМЕНКИ	Teho / Effekt / Input / Leistung / Võimsus / Puissance / Entrada / Moc власть	Ryhmäteho / Gruppeffekt / Group of power / Gruppe der leistung / Rühmavõimsus / Groupe der puissance / Grupo de potencia / Grupowe zasilanie Группа власти		Lämpövastukset / Värmeelement / Heating elements / Heizelemente / Tennid, Elementy grzewcze / Éléments chauffants / Resistencias, ТЭНы,	
		I	II	SEPC 12	SEPC 11
	kW	kW	kW	1,5kW	2,0kW
1101-181	18,0	9,0	9,0	1,—12	
1101-210	21,0	9,0	12,0	1,3,5,7,9,11	2,4,6,8,10,12

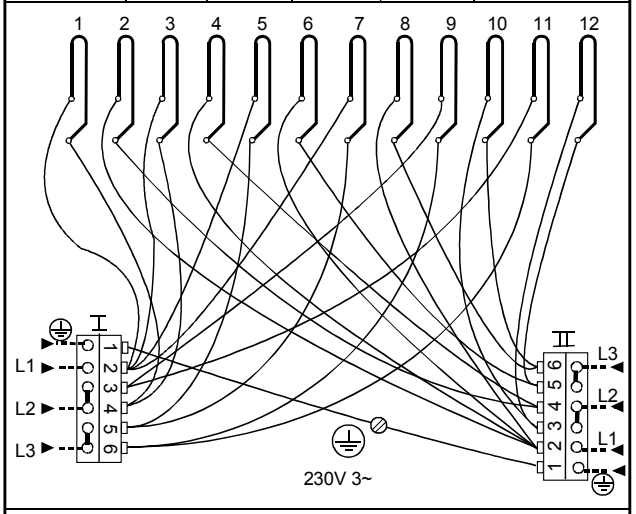

Epäsymmetrinen kuorma / Osymmetrisk last / Unbalanced load / Unsymmetrische Belastung / Ebasümmeetriline koormus / Asymetryczne obciążenie / Асимметричная нагрузка / Charge non équilibrée / Carga desequilibrada

I	II
L1 -4,5kW	L1 -4,5kW
L2 -4,0kW	L2 -4,5kW
L3 -4,5kW	L3 -4,0kW

354 SKLA 92 B

Рис. 10. Внутренние соединения нагревателей для сауны SKLA / Magma

Teho, Effekt Input, Potencia Leistung, Moc Võimsus,Wejscie Puissance власть kW	**Lämpövastukset, Värmeelement, Tennid, Heating elements, Heizeelement, Resistores Térmicos, Éléments chauffants, Elementy grzewcze, ТЭНы**		
	SEPC 163 1500W	SEPC 164 2000W	SEPC 165 2500W
9,0	1,2,3,4,5,6		
10,5	1, 3, 5	2, 4, 6	
12,0		1,2,3,4,5,6	
15,0			1,2,3,4,5,6

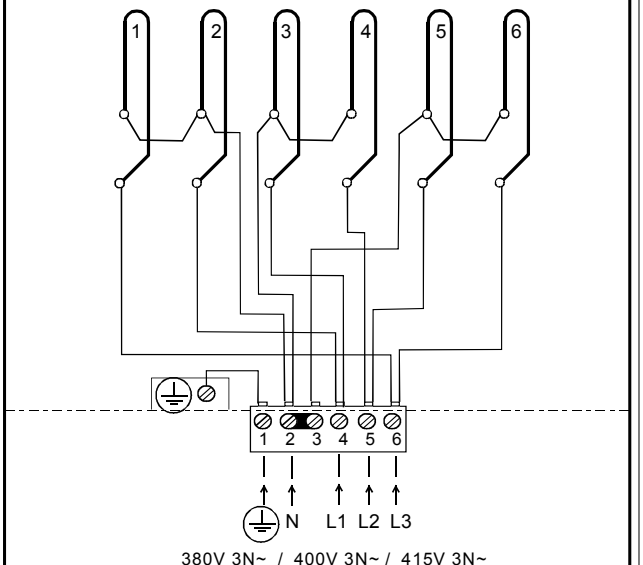

354 SKLF 28 C

Рис. 11. Внутренние соединения нагревателей для сауны SKLF / Octa

14. Указания по защите окружающей среды

Instrucciones de protección medioambiental

Este producto no debe ser tratado como un residuo doméstico normal al final de su vida útil, sino que debe depositarse en el punto de recogida adecuado para el reciclaje de equipos eléctricos y electrónicos.

La presencia de este símbolo en el producto, en el manual de instrucciones o en el paquete indica lo anteriormente mencionado.

Los materiales pueden reciclarse según las marcas que figuren en ellos. Mediante la reutilización o aprovechamiento de estos materiales, o la reutilización de equipos antiguos, se contribuye de manera importante a la protección del medio ambiente. Nota: este producto debe entregarse en el centro de reciclaje sin las piedras de sauna ni la cubierta de esteatita.

Para obtener información acerca del punto de reciclaje, póngase en contacto con la administración municipal.

Instructions for environmental protection

This product must not be disposed with normal household waste at the end of its life cycle. Instead, it should be delivered to a collecting place for the recycling of electrical and electronic devices.

The symbol on the product, the instruction manual or the package refers to this.

The materials can be recycled according to the markings on them. By reusing, utilising the materials or by otherwise reusing old equipment, you make an important contribution for the protection of our environment. Please note that the product is returned to the recycling centre without any sauna rocks and soapstone cover.

Please contact the municipal administration with enquiries concerning the recycling place.

Указания по защите окружающей среды

После окончания срока службы электрокаменку нельзя выбрасывать в контейнер, предназначенный для обычных бытовых отходов. Электрокаменку следует сдать в пункт приемки для последующей переработки электрических и электронных устройств.

Об этом сообщает маркировка изделия, информация в инструкции или на упаковке.

Переработка материалов должна осуществляться в соответствие с маркировкой на них. Благодаря повторному использованию материалов или использованию старого оборудования любым иным способом можно внести большой вклад в дело защиты окружающей среды. Сдавать изделие в центр переработки следует без камней для сауны и слоя талька.

По вопросам мест переработки обращаться в муниципальную администрацию.

Instructions pour la protection de l'environnement

Ce produit ne doit pas être mêlé aux ordures ménagères en fin de vie. Il doit être déposé dans un centre de collecte pour le recyclage des appareils électriques et électroniques.

Le symbole apposé sur le produit, la notice d'utilisation ou l'emballage l'indique.

Les matières peuvent être recyclées conformément à leur marquage. En réutilisant, recyclant les matières ou en utilisant différemment un vieil équipement, vous contribuez considérablement à la protection de l'environnement. Attention : ce produit doit être déposé au centre de recyclage sans pierres et sans parement en stéatite.

Veuillez contacter votre Municipalité pour connaître le centre de recyclage.